CANECOL

Distribuidor oficial en Colombia de SULO

Contenedores de 2 ruedas y tapa:

Volumen: 120, 180, 240 y 360 litros de capacidad

Referencia mundial en términos de calidad, sostenibilidad e innovación:

- ✓ Fabricados en polietileno inyectado de alta densidad (HDPE) con filtro radiaciones U.V.
- ✓ Alta resistencia a golpe y rotura. Diseño ECO: Geometría optimizada para una reducción de peso controlada
- ✓ Menor consumo de energía en la fabricación y menos CO2 emitido a la atmósfera
- ✓ Gran durabilidad, resistentes al deterioro, al frío / calor y a la mayoría de los productos químicos, a la abrasión, lixiviados y a las soluciones alcalinas
- ✓ Tapas de perfil redondeada para una mejor evacuación del agua de lluvia
- ✓ 2 ruedas resistentes y silenciosas de caucho de 200 mm de diámetro
- ✓ Componentes metálicos galvanizados en caliente y resistentes a la corrosión
- ✓ Posibilidad de alojamiento de chip RFID para la gestión digital de residuos
- ✓ Compatibles con el sistema de recogida DIN AFNOR frontal con camión recolector
- ✓ Facilidad de limpieza gracias a sus superficies perfectas y lisas, con esquinas internas redondeadas para un vaciado seguro
- ✓ Ergonómicos: menor peso, más fácil de manejar y mover, mayor estabilidad
- ✓ Logos personalizables: serigrafía, termo grabado, vinilo o impresión del serial de #
- ✓ Amplia gama de colores en combinación para cuerpo y tapa

ECO FRIENDLY

Certificados y normas de calidad:

100% reciclable

Email: info@canecol.com

CANECOL SAS ©2023

✓ 120 litros: → carga máxima total: 60 Kg (20% más de capacidad)

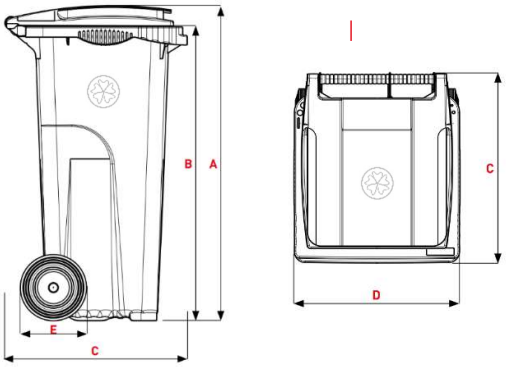

A	Altura total ~	950
B	Altura del peine ~	889
C	Profundidad ~	558
D	Anchura ~	480
E	Diámetro ruedas ~	200
	Volumen nominal (L)	120
	Peso en vacío (kg) ~	7,2
	Max. peso llenado (kg) ~ EN 840 Norma	48
	Max. peso total (kg) ~	60

✓ 180 litros: → carga máxima total: 90 Kg

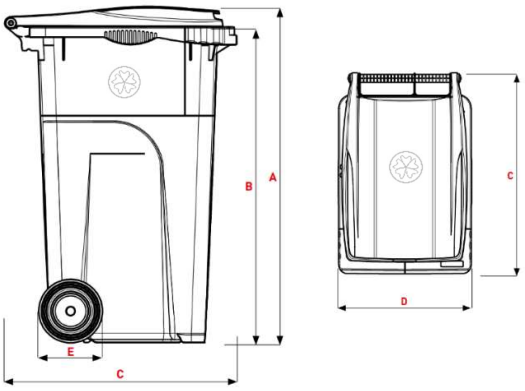

A	Altura total ~	1075
B	Altura del peine ~	1000
C	Profundidad ~	730
D	Anchura ~	480
E	Diámetro ruedas ~	200
	Volumen nominal (L)	180
	Peso en vacío (kg) ~	10,1
	Max. peso llenado (kg) ~ EN 840 Norma	72
	Max. peso total (kg) ~	90

CANECOL SAS ©2023

✓ 240 litros: → carga máxima total: 110 Kg

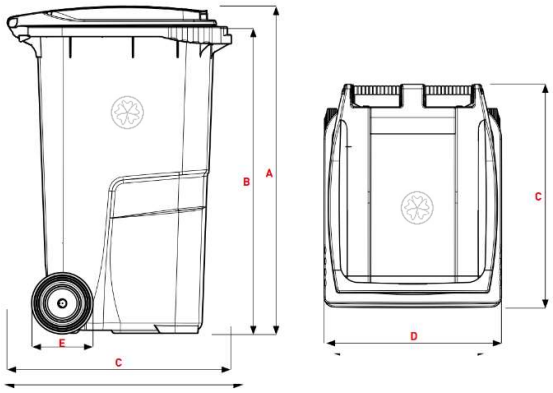

A	Altura total ~	1061
B	Altura del peine ~	998
C	Profundidad ~	730
D	Anchura ~	580
E	Diámetro ruedas ~	200
	Volumen nominal (L)	240
	Peso en vacío (kg) ~	8,8
	Max. peso llenado (kg) ~ EN 840 Norma	96
	Max. peso total (kg) ~	110

✓ 360 litros: → carga máxima total: 160 Kg

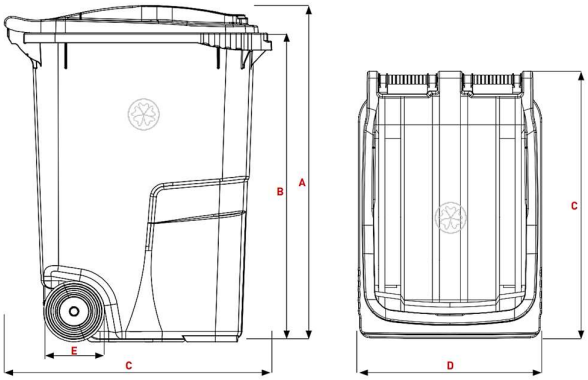

A	Altura total ~	1105
B	Altura del peine ~	1015
C	Profundidad ~	877
D	Anchura ~	601
E	Diámetro ruedas ~	200
	Volumen nominal (L)	360
	Peso en vacío (kg) ~	12,3
	Max. peso llenado (kg) ~ EN 840 Norma	144
	Max. peso total (kg) ~	160

CANECOL SAS ©2023