CANECOL

Distribuidor oficial en Colombia de SULO

Canecas urbanas / papeleras / cestas:

Volumen: 50 litros de capacidad

Referencia mundial en términos de calidad, sostenibilidad e innovación:

ECO FRIENDLY

- ✓ Fabricadas en polietileno inyectado de alta densidad (HDPE) con filtro radiaciones U.V.
- ✓ Menor consumo de energía en su elaboración y menos CO2 emitido a la atmósfera
- ✓ Diseñadas para ubicarse en cualquier lugar de la ciudad de forma discreta y elegante
- ✓ Construcción muy robusta contra el golpe y rotura que confieren muy alta durabilidad
- ✓ Con rayado en relieve anti vandálico y anti-adherente que previene pintadas, grafitis o colocación de avisos (según modelo)
- ✓ Resistentes al deterioro, al frío, al calor, a la abrasión, a lixiviados o a soluciones alcalinas
- ✓ De fácil mantenimiento y accesibles para las operaciones de lavado
- ✓ Apertura mediante llave de seguridad
- ✓ Expendedor de bolsas caninas e identificación táctil para invidentes en código Braille en opción
- ✓ Logos personalizables: serigrafía, termo grabado, vinilo o impresión del serial de #
- ✓ Instalación en poste propio y en elementos portantes existentes como señales, luminarias, semáforos, etc.
- ✓ TAG encapsulado para uso con chip RFID en opción
- ✓ Posibilidad de 2 cestas de 50 L en un mismo poste
- ✓ Extinguidor de cigarrillos en opción
- ✓ Amplia gama de colores en combinación para cuerpo y tapa

Certificados y normas de calidad:

100% reciclable

Email: info@canecol.com

CANECOL SAS ©2023

- ✓ Modelo CLASSIC 50 litros: → La clásica indestructible con una gran relación calidad-precio:

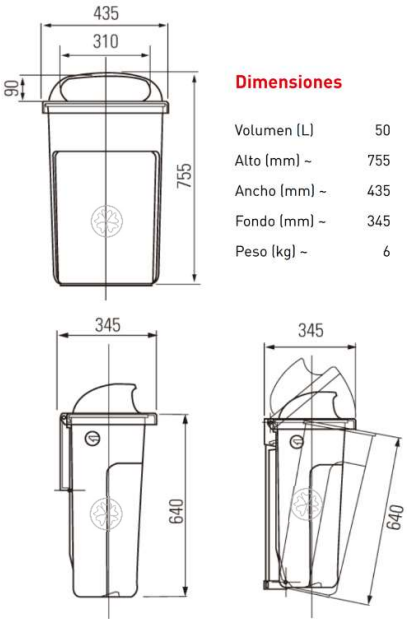

Dimensiones

Volumen (L)	50
Alto (mm) ~	755
Ancho (mm) ~	435
Fondo (mm) ~	345
Peso (kg) ~	6

Vaciado y mantenimiento:

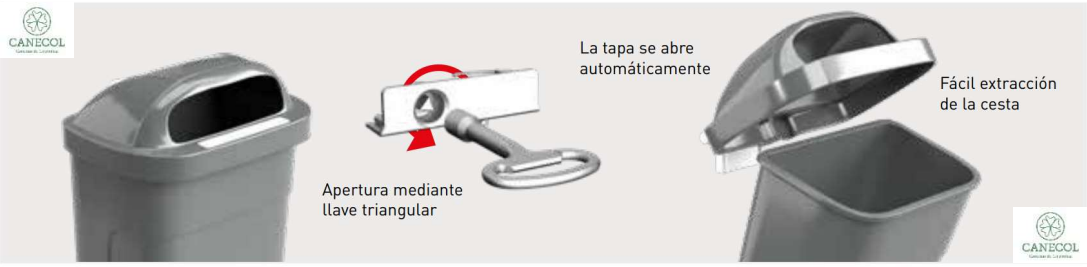

CANECOL SAS ©2023

✓ Modelo CIBELES 50 litros: → Una papelera perfecta para calles, parques y zonas verdes:

Dimensiones:

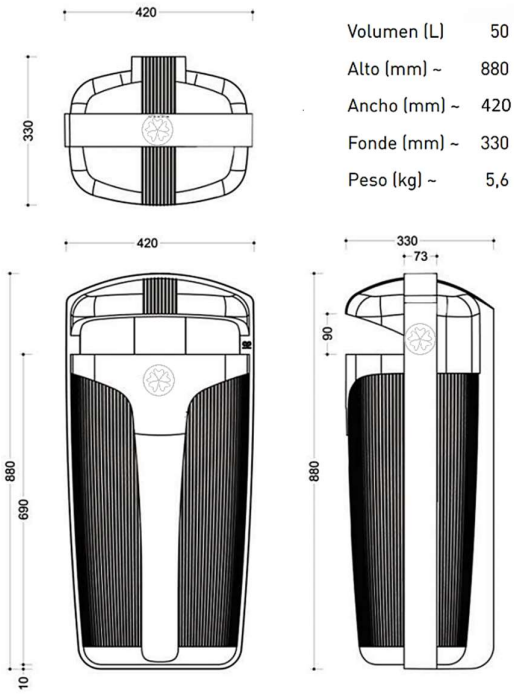

Volumen (L)	50
Alto (mm) ~	880
Ancho (mm) ~	420
Fonde (mm) ~	330
Peso (kg) ~	5,6

Vaciado y mantenimiento:

CANECOL SAS ©2023

✓ Modelo ATRIUM 50 litros: → El diseño y la resistencia que hacen la diferencia:

Dimensiones:

Volumen (L)	50
Alto (mm) ~	917
Diámetro (mm) ~	390
Peso (kg) ~	7,8

Vaciado y mantenimiento:

CANECOL SAS ©2023